HMG 660
13-LITER MOTOR

NEW

Der WJ POWER HMG 660 Gas-Longblock setzt seinen Fokus auf Leistung, Zuverlässigkeit und Nachhaltigkeit.

Der Gas-Longblock ermöglicht eine Vielzahl von Anwendungen abhängig von z.B. Gasqualität und Einsatzbedingungen.

Unser HMG 660 ist gefertigt aus einem festigkeitsoptimierten Zylinderblock mit nassen Zylinderlaufbuchsen, speziellen Gaskolben mit Kolbenkühldüsen und einzeln gasoptimierten Zylinderköpfen mit je vier Ventilen.

Standard-Ausrüstung:

- Reihen-Sechszylinder
- Einzelne Gaszylinderköpfe und Ventildeckelabdeckungen
- Seitlich montierter Turbolader, hoch positioniert
  - optional ohne Turbolader als HMG 660 S
- Öleinfüllstutzen im Zylinderblock
- Ölmessstab im Zylinderblock
- Tiefer vorderer Ölsumpf
- Magnetische Ablassschraube zum Ablassen des Öls
- Luftgekühltes Abgassaugrohr
- Ladeluftrohr mit Eintritt von oben
- Anlasser, 1-polig, 24V, 6,0kW
- Schwungrad, SAE 14
- Schwungradgehäuse aus Silumin, SAE-1-Flansch
- Frontmontierte Motoraufhängung
- Kurbelgehäuseentlüftung offen

WJ POWER

WJ POWER GmbH
Marie-Curie-Str. 19
D-24145 Kiel

www.wj-power.de
Fon +49 431 58 79 5-700
info@wj-power.de

© WJ POWER 04.2022

HMG 660
13-LITER MOTOR

NEW

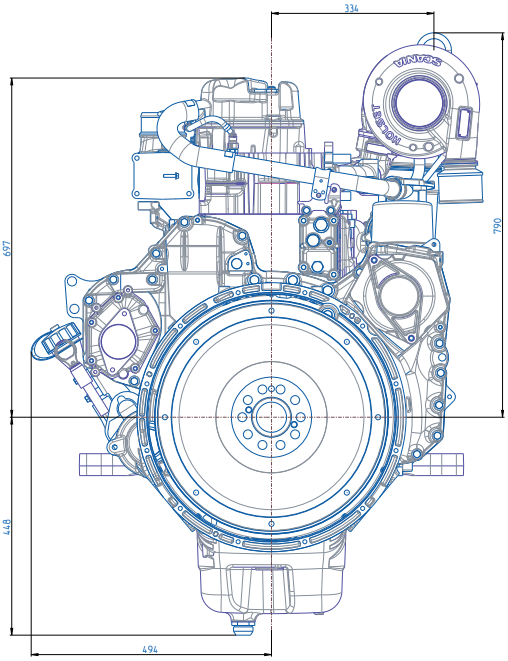

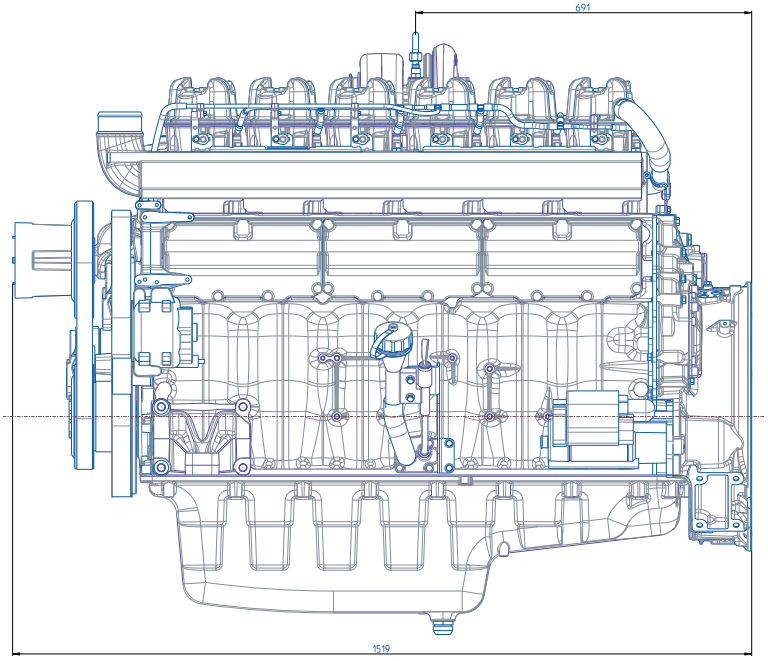

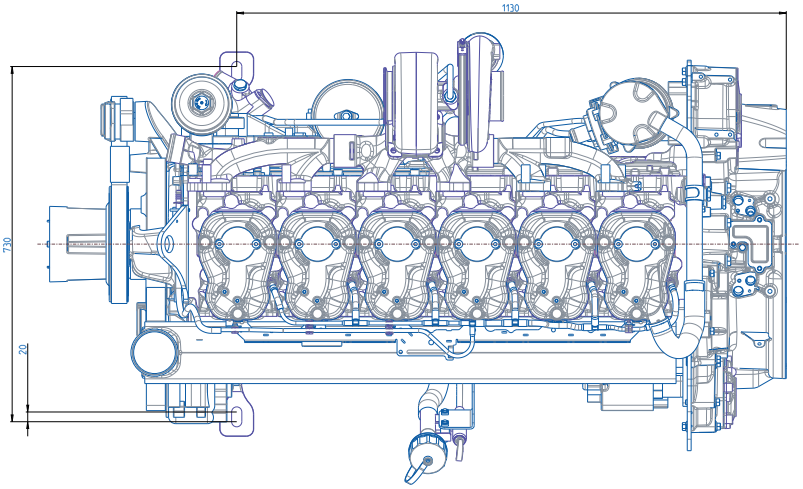

Dateiname des Zeichnungsobjektes: 00000897	Dateiname der Zeichnung: 00000897	Massstab: 1:4 Gewicht: 792.025 kg	Format: A0
Allgemeintoleranz: DIN ISO 2768-mk	Oberflaeche: DIN EN ISO 1302	Werkstoff: - -	
Tolerierung: DIN EN ISO 14405	Werkstueckkanten: DIN EN ISO 13715	Halbzeug: - xx	
Verantwortl. Abt.: Konstruk. / Technische Referenz: Christian Suhling	Erstellt durch: Suhling	Genehmigt von: -	Klassifikation: 01
WJ POWER GmbH Marie-Curie-Str. 19 24145 Kiel-Wellsee, Germany	Dokumentart: Zusammenbauzeichnung	Dokumentenstatus: Wird bearbeitet Sachnummer: -	
		Änd.: - / Ausgabedatum: 31.03.2022	Spr.: de / Blatt: 1/1

© WJ POWER 04.2022

WJ POWER GmbH
Marie-Curie-Str. 19
D-24145 Kiel

www.wj-power.de
Fon +49 431 58 79 5-700
info@wj-power.de

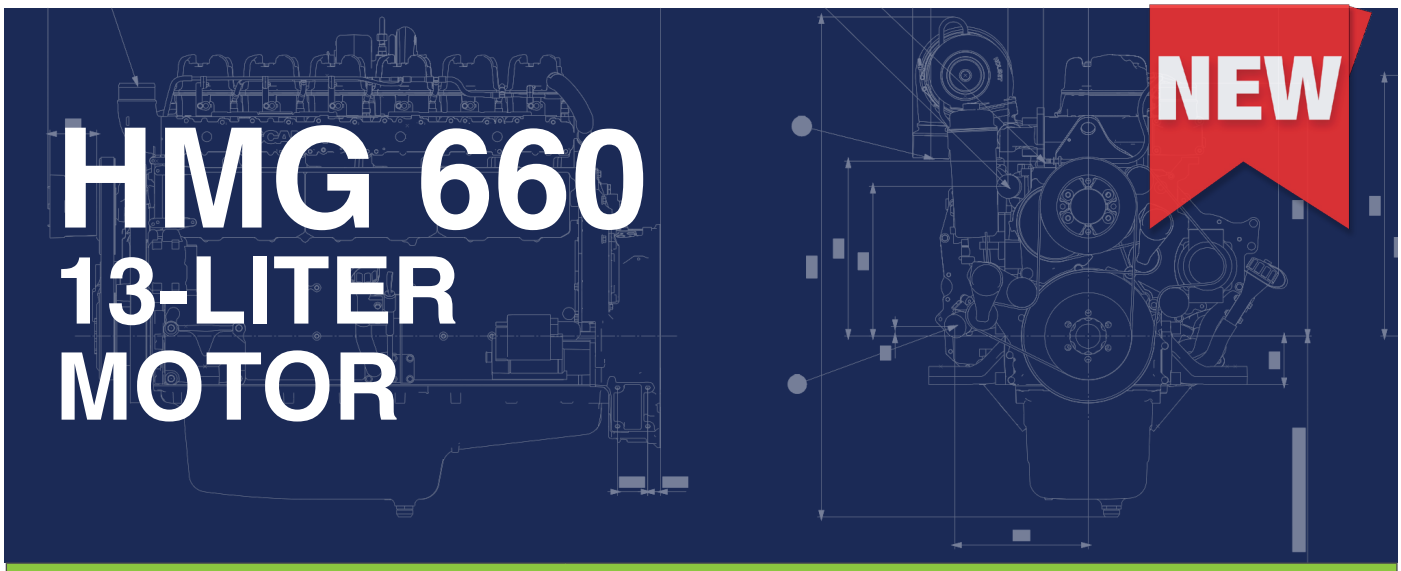

HMG 660
13-LITER MOTOR

Motorenbeschreibung

Anzahl der Zylinder	6 in Reihe
Arbeitsprinzip	4-Takt
Leistung *	max. 250 kW
Zündreihenfolge	1 - 5 - 3 - 6 - 2 - 4
Hubraum	12,7 Liter
Bohrung x Hub	130 x 160 mm
Verdichtungsverhältnis	12,6 : 1
Gewicht	1.050 kg (ohne Öl und Kühlmittel)
Kolbengeschwindigkeit:	
bei 1.500 U/min	8,0 m/s
bei 1.800 U/min	9,6 m/s
Nockenwelle	Hohe Position aus legiertem Stahl
Kolben	Kolben aus Aluminium
Pleuel	I-Querschnitt-Pressschmiedestücke aus legiertem Stahl
Kurbelwelle	Legierter Stahl mit gehärteten und polierten Lagerflächen
Schmierung	Druckumlaufschmierung, Ölkühler im Kühlkreislauf des Motors, mit Ölfilter und Zentrifugalreiniger
Ölkapazität	30-36 Liter
Elektrische Anlage	1-polig 24 V DC

* = Leistung basierend auf der ISO Standardleistung bei Normbezugsbedingungen gemäß ISO 3046-1 mit entsprechender Toleranz (ohne Berücksichtigung von Nebenaggregaten).

WJ POWER

WJ POWER GmbH
Marie-Curie-Str. 19
D-24145 Kiel

www.wj-power.de
Fon +49 431 58 79 5-700
info@wj-power.de

© WJ POWER 04.2022